Dachhaken Pfanne

1-fach verstellbar, senkrecht

Artikelnummer 4560

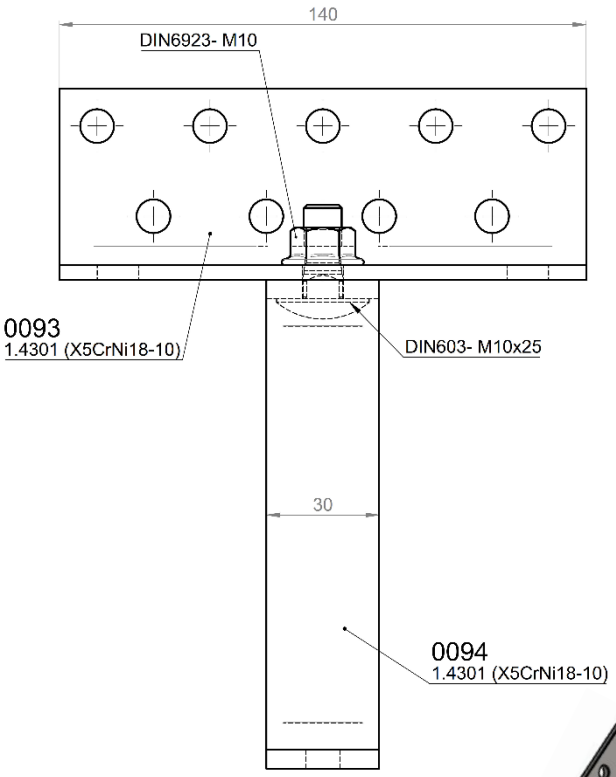

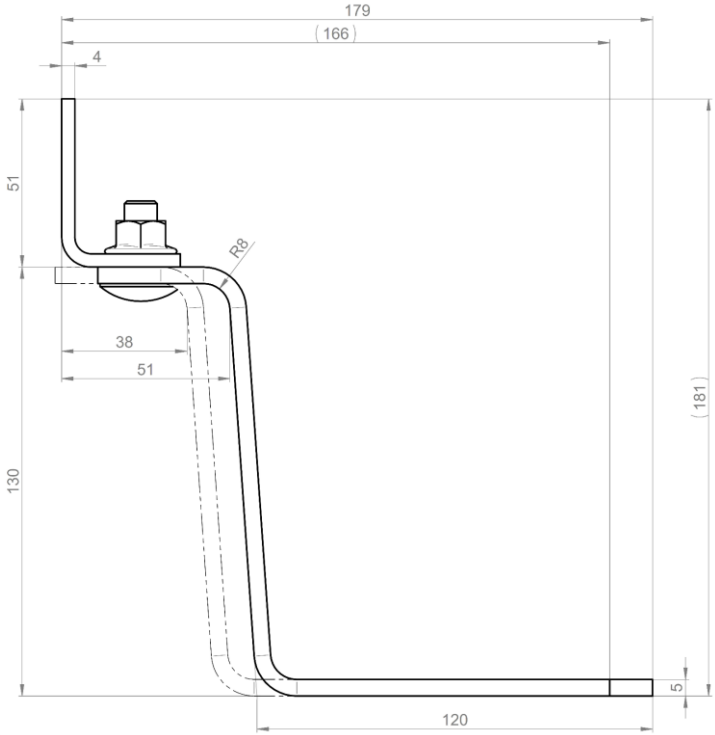

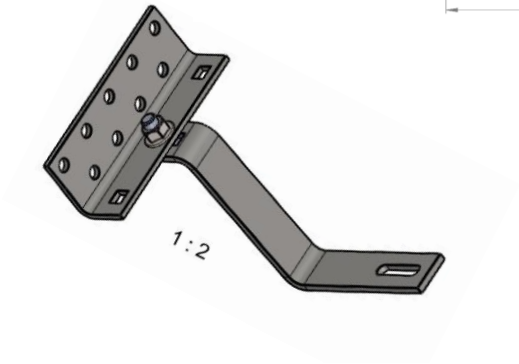

Dachhaken	
Artikelnummer:	4560
Dachart:	Schrägdach
Ziegeltyp	Dachpfanne, Dachsteine, Dachziegel
Material:	1.4016
Materialstärke:	Platte 4 mm, Haken 5 mm
Haken:	5 x 30 mm, LL Ø 11 x 31 mm
Höhe unter Ausleger:	38 -51 mm
Steglänge innen (Mittelteil):	130 mm
Grundplatte:	140 x 51 x 4 mm
Lochgröße Platte	⌀ 9 mm
Gesamthöhe:	166 - 179 mm
Gesamtlänge:	181 mm
Gewicht:	0,685 kg
Eigenschaften:	witterungsbeständig, rostfrei